Corally SBX-410 1:10 Racing Buggy Kit



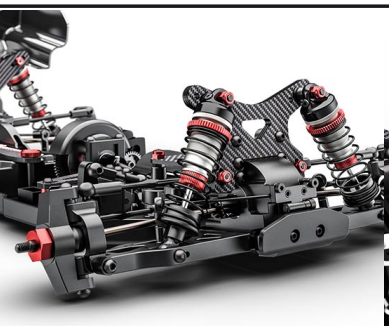

Tlumiče Big-Bore mají matice z červeně eloxovaného hliníku, tělo je vyrobeno z eloxovaného hliníku 7075 T6, ocelové hřídele tlumičů z 3mm tvrzené oceli.

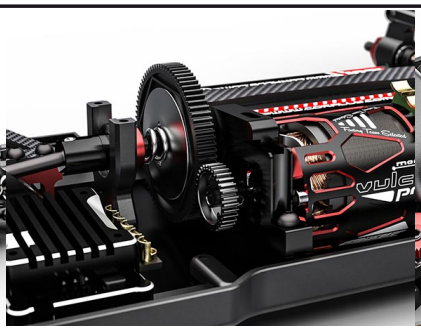

Třecí spojka je uložena ve dvou kuličkových ložiscích, má dva přítlačné ocelové disky, seřízení tuhosti třecí spojky je snadné díky dobře přístupné matici.



Auto má 2-ramenný systém řízení s nastavitelnou tuhostí servo saveru, který tak zajišťuje optimální přesné a bezpečné reakce na řízení.

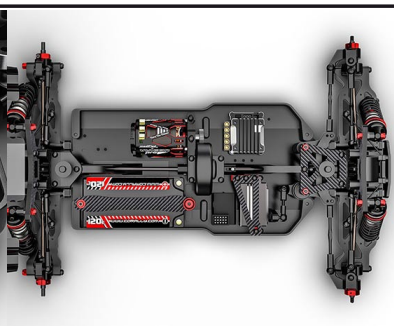

Na tuhém hliníkovém eloxovaném šasí z 2mm materiálu 7075 T6 jsou nainstalovány přední a zadní náprava, tlumiče, pohonná jednotka a komponenty elektroniky.

Vlastnosti

- Geometrie odpružení pro dosažení maximálního výkonu
- Kompozitní směsi mají složení pro maximální odolnost
- Hliníkové eloxované šasí 7075 T6 2 mm
- Kompozitní přední a zadní ramena s těhlicemi
- 2-ramenný systém řízení s nastavitelným servosaverem
- Nezávislé servo řízení eliminuje kroucení podvozku
- Tlumiče Big-Bore s maticemi z červeně eloxovaného hliníku
- Těla tlumiče z eloxovaného hliníku 7075 T6
- Hřídele tlumičů z tvrzené oceli 3mm
- Diferenciály s ocelovými ozubenými koly
- Příčné stabilizátory jsou vyrobeny ze speciální pružinové oceli
- 4mm uhlíkové přední + zadní věže tlumičů
- Kompozitové desky pro zvýšení tuhosti podvozku
- Nastavitelné hliníkové lože motoru a držák serva hliník/uhlík
- Snadno přístupná centrální třecí spojka
- Hřídele CVD vpředu + vzadu, vyrobené z pružinové oceli
- 12mm hliníkové unášecí šestihrany kol

Technické údaje

Typ	Buggy 4WD kit
Šířka	250 mm
Rozvor	279-283 mm
Hmotnost	1005 g
Prostor baterie	max. 105x48x25mm

*Stavebnice RC modelu soutěžní buggy **Corally SBX-410 1:10 Racing Buggy Kit** má šasí z tvrzeného eloxovaného hliníku 7075 T6, kompozitové desky konstrukce šasí, 3mm ocelové hřídele tlumičů, 4mm uhlíkové věže tlumičů, CVD hřídele, 12mm hliníkové unášecí šestihrany kol, příčné stabilizátory z pružinové oceli, ocelová kuželová kola, ocelová planetová kola a ocelové pastorky diferenciálů. Geometrie odpružení byla navržena a optimalizována pro dosažení maximálního výkonu, tomu napomáhají ocelové poloosy a kompozitní ramena s těhlicemi.*

ASTRA, spol. s r.o.
Prakšická 2589, 688 01 Uherský Brod
Tel.: 572 619 619 E-mail: info@astramodel.cz