Návod k obsluze modelu Mini Mauler

CE 0125

Vítejte v HobbyZone® - ve světě zábavy!

Blahopřejeme Vám ke koupi prvotřídního rádiově řízeného modelu Monster Trucku, který Vám přinese mnoho zábavy a radosti. Chcete-li úspěšně jezdit s modelem, je nutné řádně prostudovat a pochopit návod k obsluze.

Ztráta modelu, nebo zničení modelu při haváriích nepodléhají záruce. Prosím přečtěte si podmínky záruky a podmínky bezpečnosti provozu před použitím.

- Tento návod by měl být přečten s dohledem dospělé osoby
- **Model je určen pro děti od 14 let**
- **Doporučujeme dohled dospělé osoby**

Bezpečnostní pokyny

Váš Mini Mauler je ovládán rádiovými signály Vašeho vysílače a možné rušení od jiných zdrojů může způsobit ztrátu kontroly nad modelem. Jezděte proto s Mini Maulerem na volných prostranstvích, kde můžete kontrolovat situaci.

Provoz modelu

- pro jízdu si najděte volné prostranství
- nejezděte v dosahu automobilového provozu, na veřejných komunikacích s provozem a v místech s pohybem osob
- jezděte s modelem pod dozorem dospělé osoby
- nejezděte s modelem s vybitými vysílačovými bateriemi
- při používání volitelných doplňků jako např. nabíječů nebo akumulátorů dodržujte pokyny uvedené v patřičném návodu k obsluze

Nářadí a pomůcky potřebné pro údržbu modelu

- měkký kartáček pro čištění auta
- nástrčkový klíč 5,5 mm
- křížový šroubovák číslo 0
- plochý šroubovák

Výbava, která je součástí balení modelu Mini Mauler

8 tužkových baterií pro vysílač
4 tužkové alkalické baterie pro auto

RC souprava HZ-02

Váš Mini Mauler je vybaven plně proporcionální 2-kanálovou RC soupravou. Prosím, před první jízdou věnujte Váš čas na seznámení se se všemi funkcemi RC soupravy.

A. Volant řízení: Slouží k zatáčení vpravo / vlevo.
B. Ovladač plynu: Slouží k ovládání jízdy vpřed a vzad a také pro aktivaci brzdy.
C. Anténa: Vysílá signál pro Vaše auto. Je nezbytně nutné mít při jízdě vždy anténu zcela vytaženou.
D. Hlavní vypínač: Zapíná a vypíná vysílač. Vysílač musíte zapínat vždy před zapnutím auta a vypínat vždy až po vypnutí auta.
E. LED diody: Horní zelená dioda Vás informuje o stavu napájecích baterií. Spodní červená dioda indikuje sílu signálu.
F. Trim řízení: Slouží na jemné doladění neutrální polohy serva řízení.
G. Trim plynu: Slouží na jemné doladění neutrální polohy motoru auta.
H. Vysílačový krystal: Výměnný vysílačový krystal určuje, na jaké frekvenci je model provozován. Krystaly jsou párovány a vždy musí pro správnou funkci krystal přijímače odpovídat krystalu vysílače.
I. Schránka baterií: Ve schránce jsou umístěny baterie vysílače.

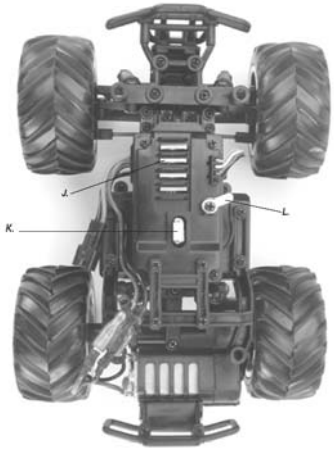

J. Přijímač s integrovaným elektronickým regulátorem: Tato elektronická jednotka přijímá signály vysílače a převádí je na řídící signály pro motor a pro servo řízení.
K. Přijímačový krystal: Výměnný přijímačový krystal určuje, na jaké frekvenci je model provozován. Krystaly jsou párovány a vždy musí pro správnou funkci krystal přijímače odpovídat krystalu vysílače.
L. Anténa: Anténou přijímá přijímač signály vysílače.
M. Vypínač: Vypínačem zapínáte a vypínáte přijímač auta. Vysílač musíte zapínat vždy před zapnutím auta a vypínat vždy až po vypnutí auta.

Instalace vysílačových baterií

Obsahem balení Mini Mauleru je 8 tužkových baterií, které je potřeba vložit do schránky vysílače.
1. Otevřete kryt baterií na spodní straně vysílače
2. Vložte 8 ks 1,5V baterií “AA“, používejte vždy nové baterie. - Pozor na správnou polaritu baterií.
3. Zavřete kryt vysílače.
4. Vysuňte anténu vysílače na plnou délku.
5. Otestujte funkci vysílače zapnutím – při správné polaritě vložených baterií se rozsvítí LED dioda. Ponechejte vysílač zapnutý, dokud neprovedete test funkce přijímače.

Instalace baterií přijímače a test RC systému

Obsahem balení Mini Mauleru jsou 4 alkalické tužkové baterie, které je potřeba vložit do schránky auta.
1. Otevřete kryt baterií na spodní straně auta.
2. Vložte 4 ks alkalických baterií do držáku. - Pozor na správnou polaritu baterií. (Volitelně můžete vložit nabíjecí akumulátory – viz příloha)
3. Zavřete kryt vysílače.
4. Zapněte vypínač přijímače – zkontrolujte před tím, že je vysílač zapnut.
5. Otočte volantem řízení a sledujte, jak se vychylují přední kola podle směru otáčení volantu.
6. Pohněte ovladačem plynu a zkontrolujte funkci elektronického regulátoru otáček. Pozor na otáčející se kola.
7. Zkontrolujte správné nastavení trimu řízení. Pokud model neustále zatáčí na jednu stranu (při poloze volantu v neutrální poloze) je potřeba nastavit správnou neutrální polohu otáčením trimu řízení na vysílači.
8. Zkontrolujte správné nastavení trimu plynu. Motor se nesmí v neutrální poloze ovladače plynu otáčet. V případě potřeby nastavte správnou neutrální polohu trimem plynu.

Poznámka: Pokud budete chtít nainstalovat do modelu nabíjecí akumulátory (viz volitelné příslušenství), je nutné vyjmout z modelu všechny tužkové baterie.
Pokud dojde k tomu, že Vaše RC souprava nepracuje správně, kontaktujte Vašeho prodejce.

Jízda s Vaším Mini Maulerem

Jakmile jste zkontrolovali správnou funkci RC soupravy, můžete začít s modelem jezdit. Doporučujeme Vám jezdit na začátku nízkými rychlostmi, dokud se dostatečně neseznámíte s chováním modelu. Pro správnou jízdu Vám přinášíme několik rad:
- Pokud jezdíte ve skupině s více RC auty, vždy zkontrolujte, zda nikdo jiný nepoužívá stejnou frekvenci - kanál. Při jízdě na stejném kanálu s více modely dojde k rušení a k možnému vzniku nehody a poškození modelu.
- Pokud budete jezdit s modelem na špinavých, kamenitých, nebo mulčovaných površích musíte počítat se zkrácenou dobou jízdy proti jízdě na rovných a hladkých površích.
- Jakmile ukončíte jízdu vždy nejprve vypněte auto a poté teprve vypněte vysílač.
- Váš Mini Mauler čistěte od nečistot stlačeným vzduchem, nebo měkkým kartáčkem. Při použití chemických přípravků může dojít k poškození modelu. Karosérii čistěte měkkým hadříkem.
- Nikdy nejezděte s autem na silnicích.
- Jakmile zvládnete jízdu s Mini Maulerem, jistě také zkuste provádět odvážnější kousky, jako skoky na přiložené rampě, nebo jízdu po zadních kolech.
- Po skončení každé jízdy vždy překontrolujte stav šasi. Pokud zjistíte poškození některých dílů, vždy je před novou jízdou vyměňte za nové.
- Jakmile cítíte, že Mini Mauler ztrácí rychlost a výkon (cca po 30 minutách jízdy s alk. bateriemi) je potřeba vyměnit baterie, popřípadě nabít akumulátor. 4-článkový akumulátor můžete nabít síťovým nabíječem (HBZ5539) nebo 12V Delta Peak nabíječem (HBZ1026). 5-článkový akumulátor můžete nabít 12V Delta Peak nabíječem (HBZ1026).

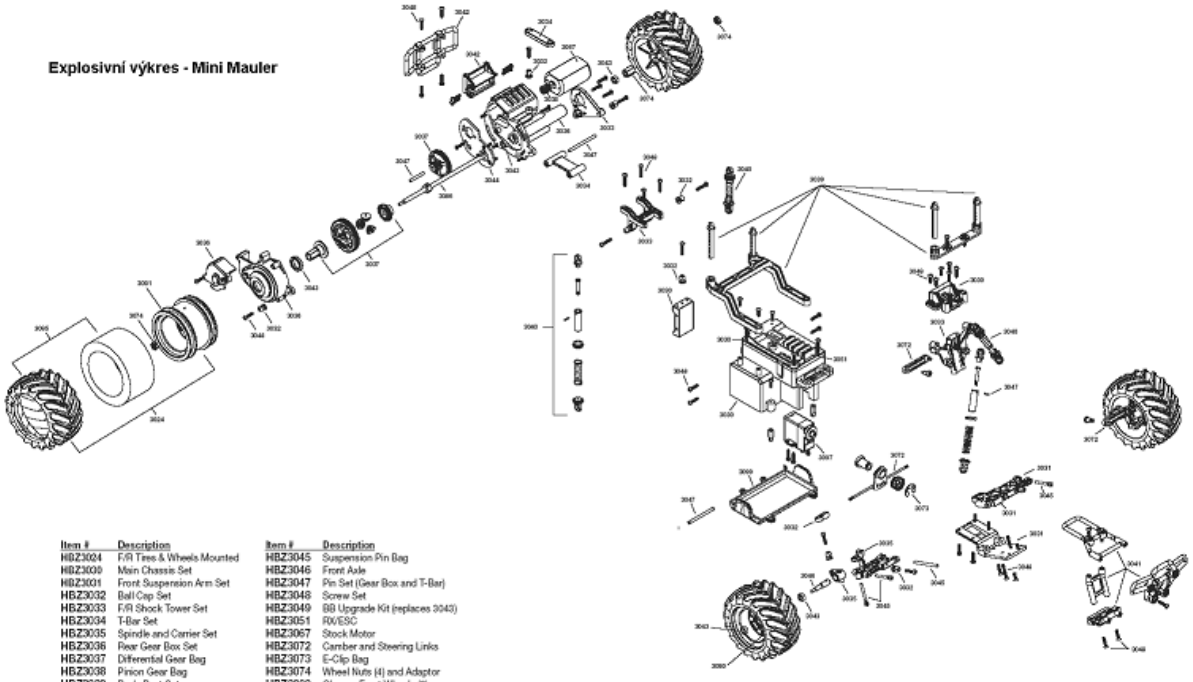

Item #	Description
HBZ3024	F/R Tires & Wheels Mounted
HBZ3030	Main Chassis Set
HBZ3031	Front Suspension Arm Set
HBZ3032	Ball Cap Set
HBZ3033	F/R Shock Tower Set
HBZ3034	T-Bar Set
HBZ3035	Spindle and Carrier Set
HBZ3036	Rear Gear Box Set
HBZ3037	Differential Gear Bag
HBZ3038	Pinion Gear Bag
HBZ3039	Body Post Set
HBZ3040	Damper Set (assembled)
HBZ3041	Front Bumper Set
HBZ3042	Rear Bumper Set
HBZ3043	Plastic Bushing Set
HBZ3044	Motor Plate

Item #	Description
HBZ3045	Suspension Pin Bag
HBZ3046	Front Axle
HBZ3047	Pin Set (Gear Box and T-Bar)
HBZ3048	Screw Set
HBZ3049	BB Upgrade Kit (replaces 3043)
HBZ3051	R/C/ESC
HBZ3067	Stock Motor
HBZ3072	Camber and Steering Links
HBZ3073	E-Clip Bag
HBZ3074	Wheel Nuts (4) and Adaptor
HBZ3080	Chrome Front Wheels (2)
HBZ3081	Chrome Rear Wheels (2)
HBZ3085	Tire and Foam (2)
HBZ3087	Body Clips (10)
HBZ3097	Servo Assembly
HBZ3099	Battery Box Holder

Změna kanálu - výměna krystalů

Pokud chcete změnit číslo provozovaného kanálu, je potřeba vyměnit oba krystaly ve vysílači i v přijímači za novou sadu.

Krystalové sady:
Kanál č. 1 – 26,995 MHz (HBZ3091)
Kanál č. 2 – 27,045 MHz (HBZ3092)
Kanál č. 3 – 27,095 MHz (HBZ3093)
Kanál č. 4 – 27,145 MHz (HBZ3094)
Kanál č. 5 – 27,195 MHz (HBZ3095)
Kanál č. 6 – 27,255 MHz (HBZ3096)

Výměna kol

Pro Váš model jsou připraveny barevné varianty kol. Pro jejich výměnu je nutné jednoduchým způsobem pomocí 5,5 mm nástrčkového klíče povolit a odšroubovat matici kola, kolo poté vyměnit za nové a znovu zašroubovat pojistnou matici.

Pastorky a elektromotor

Pokud chcete zvětšit výkon Vašeho Mini Mauleru, je potřeba nainstalovat volitelné tuningové díly, jako jiné převody, či výkonnější motor.

2.

3.

4.

Pro změnu pastorků, nebo pro výměnu motoru je potřeba provést následující kroky:
1. Zkontrolujte, zda je RC systém vypnut. Nyní sundejte obě zadní kola.
2. Pomocí křížového šroubováku sundejte kryt převodovky.
3. Pomocí křížového šroubováku odšroubujte motor z příruby.
4. Opatrně vytlačte motor z lože směrem vzad. Při výměně je potřeba vypojit konektor motoru.
5. Pomocí plochého šroubováku stáhněte pastorek z hřídele motoru.
6. Nalisujte nový pastorek do stejné pozice, jako původní.
7. Motor nasuňte do držáku a přišroubujte k přírubě. Zkontrolujte volný chod převodů viz text níže.

Poznámka: 8 zubový pastorek – zajišťuje vyšší akceleraci a menší koncovou rychlost
10 zubový pastorek – základní varianta z výroby, která je středem
12 zubový pastorek – zajišťuje vyšší maximální rychlost a snižuje akceleraci a mírně snižuje čas jízdy.

Kontrola volného chodu převodů

Jakmile jste provedli výměnu pastorů, nebo motoru, nechejte šroubky upevnění motoru k přírubě lehce povoleny. Motor dotlačte do takové polohy, aby zuby pastorku přesně zapadaly do ozubeného kola převodů. Při roztočení nesmí být slyšen příliš velký hluk převodů. Jakmile je dosaženo správné pozice dotáhněte šroubky upevňující motor (pozor na přetažení) a zakryjte převodovku přišroubováním krytu.

Volba pohonných akumulátorů

Váš Mini Mauler je dodáván včetně 4 tužkových alkalických baterií. Tyto baterie jsou schopny dodat dostatečný výkon po dobu cca 30 minut jízdy a nemohou být znovu nabity. Jednoduše můžete vyměnit baterie za nové alkalické tužkové baterie, nebo můžete využít nabídky HobbyZone nabíjecích akumulátorů.

- HBZ1010 – 4 články NiMH 600mAh. Standardní akumulátor.
- HBZ1011 – 5 článků NiMH 600mAh. Akumulátor pro vyšší rychlosti. Při použití dochází k mírnému poklesu jízdní doby, zato model podstatně zrychlí. Pozor na možné převrácení modelu, které může vést k poškození. Před použitím této sady doporučujeme dostatečně se seznámit s jízdními vlastnostmi modelu a dobře se naučit ovládat plyn auta.

Problémy

Problém	Příčina	Řešení
Jednotka nepracuje	1. Tužkové baterie vysílače jsou vybity, nebo nejsou korektně zapojeny 2. Přerušený elektrický obvod 3. Baterie auta jsou vybité 4. Není zapnut vypínač auta	1. Zkontrolujte správnou polaritu baterií ve vysílači, nebo vyměňte za nové alkalické baterie 2. Zacvakněte konektor až uslyšíte cvaknutí 3. Vyměňte nebo nabijte baterie auta 4. Zapněte vypínač auta
Řízení zatáčení nepracuje	1. Konektor serva je vypojen z přijímače 2. Servo je zničeno	1. Zkontrolujte zapojení konektoru serva v přijímači 2. Vyměňte servo řízení
Model zatáčí na jednu stranu	1. Zničené převody serva	1. Vyměňte převody serva
Motor nejede	1. Elektronický regulátor je zničen 2. Motor je spálen 3. Konektor motoru není připojen, nebo jsou odpájené kontakty	1. Požádejte o pomoc Vašeho prodejce 2. Vyměňte motor 3. Zkontrolujte a opravte kabeláž k motoru
Krátký provozní čas / slabý výkon	1. Vybité baterie auta 2. Motor je poškozený 3. Převody jsou příliš těsné	1. Vyměňte nebo nabijte baterie auta 2. Vyměňte motor 3. Opravte nastavení převodů
Krátká dosah vysílače	1. Vybité baterie vysílače 2. Není vysunutá anténa 3. Baterie auta jsou vybité	1. Vyměňte baterie vysílače 2. Vysuňte anténu na plnou délku 3. Vyměňte nebo nabijte baterie auta

Náhradní díly

Našim cílem je udržet Váš model neustále v provozuschopném stavu! Náhradní díly žádejte u Vašeho obchodníka, nebo přímo u nás. Prosím vždy se ptejte nejdříve u Vašeho obchodníka - podpoříte tím jeho prodej. Pokud neuspějete obraťte se s důvěrou na nás

Kód	Název
HBZ3012	Samolepky: Mini Mauler
HBZ3016	Karosérie černá: Mini Mauler
HBZ3017	Karosérie červená: Mini Mauler
HBZ3018	Karosérie modrá: Mini Mauler
HBZ3020	Karosérie transparentní: Mini Mauler
HBZ3024	Kompletní sada kol: Mini Mauler
HBZ3030	Hlavní šasi: Mini Mauler
HBZ3031	Přední ramena: Mini Mauler
HBZ3032	Sada kulových koncovek: Mini Mauler
HBZ3033	Kompletní sada držáků tlumičů: Mini Mauler
HBZ3034	T-Bar: Mini Mauler
HBZ3035	Spindle & Carrier Set: Mini Mauler
HBZ3036	Zadní převodovka: Mini Mauler
HBZ3037	Díly diferenciálu: Mini Mauler
HBZ3038	Sada pastorků: Mini Mauler
HBZ3039	Body Post Set: Mini Mauler
HBZ3040	Sada tlumičů sestavená (2): Mini Mauler
HBZ3041	Přední nárazník: Mini Mauler
HBZ3042	Zadní nárazník: Mini Mauler
HBZ3043	Sada plastových vložek: Mini Mauler
HBZ3044	Lože motoru: Mini Mauler
HBZ3045	Sada čepů závěsů: Mini Mauler
HBZ3046	Přední osa: Mini Mauler

Kód	Název
HBZ3047	Sada čepů: Mini Mauler
HBZ3048	Sada šroubů: Mini Mauler
HBZ3051	Přijímač / regulátor bez krystalu: Mini Mauler
HBZ3061	Vysílač (bez krystalu): Mini Mauler
HBZ3067	Motor: Mini Mauler
HBZ3069	Anténa vysílače: Mini Mauler
HBZ3070	Volant řízení vysílače: Mini Mauler
HBZ3071	Skákací rampa (4): Mini Mauler
HBZ3072	Řízení: Mini M
HBZ3073	Sada E-Clip: Mini Mauler
HBZ3074	Matice kol (4): Mini Mauler
HBZ3085	Pneumatiky s vložkami (2): Mini Mauler
HBZ3086	Zadní osa: Mini Mauler
HBZ3087	Sponky karosérie (10): Mini Mauler
HBZ3091	Sada krystalů: CH 1, 26.995:Mini M
HBZ3092	Sada krystalů: CH 2, 27.045:Mini M
HBZ3093	Sada krystalů: CH 3, 27.095:Mini M
HBZ3094	Sada krystalů: CH 4, 27.145:Mini M
HBZ3095	Sada krystalů: CH 5, 27.195:Mini M
HBZ3096	Sada krystalů: CH 6, 27.255:Mini M
HBZ3097	Servo: Mini Mauler
HBZ3098	Převody serva: Mini Mauler
HBZ3099	Držák baterií: Mini Mauler

Tuningové díly

Kód	Název
HBZ3049	Sada ložisek: Mini Mauler
HBZ3068	Závodní motor: Mini Mauler
HBZ3075	Přední kola žlutá (2): Mini M
HBZ3076	Zadní kola žlutá (2): Mini M
HBZ3080	Přední kola chromová (2): Mini M
HBZ3081	Zadní kola chromová (2): Mini M

Kód	Název
HBZ1010	6V 600mAh NiMH akumulátor
HBZ1011	7,2V 600mAh NiMH akumulátor
HBZ5539	2,5 h síťový nabíječ s časovačem
HBZ1026	12V nabíječ Delta Peak

Záruka

Prosím nerozebírejte a neupravujte žádným způsobem R/C model a vysílač. Výrobce ani dovozce nijak neodpovídá za škody způsobené nesprávným používáním, rozebíráním nebo úpravami. Jakékoliv modifikace a jiné úpravy ruší záruku. Záruka se též nevztahuje na zničené díly při používání, nebo při haváriích.
Pokud hodláte využít záruční opravu, držte se prosím následujících kroků.
1. Vypojte akumulátor z modelu. Všechny součásti modelu zabalte do originálního balení s kopií dokladu o koupi a pro ochranu ještě přebalte transportním obalem. Nezapomeňte napsat čitelně Vaše jméno a adresu.
2. K modelu ještě přiložte co nejdetailnější popis vzniklých problémů. Připište datum a ještě jednou Vaše jméno a adresu.
V případě opravy, na kterou se nevztahuje záruka Vás budeme informovat o ceně opravy pokud tato převýší částku 800,- Kč.

Záruční a pozáruční servis provádí firma ASTRA, spol. s r.o.
Výrobce a dovozce si vyhrazují právo změn bez předchozího upozornění.

Prohlášení o shodě:

Firma ASTRA, spol. s r.o., Farma Volenov 106, 687 53 Suchá Loz tímto prohlašuje, že modely aut Mini Mauler jsou ve shodě se základními požadavky a s dalšími příslušnými ustanovení Nařízení vlády č. 426/2000 Sb. [/ Směrnice 1999/5/ES].

ASTRA, spol. s r.o.
Farma Volenov 106
687 53 Suchá loz

Tel.: 572 647 300
Fax: 572 646 003
info@astramodel.cz
www.astramodel.cz