## ① CEMENT 접착제 사용

* ( ) is opposite number.
( )는 반대편 번호입니다.

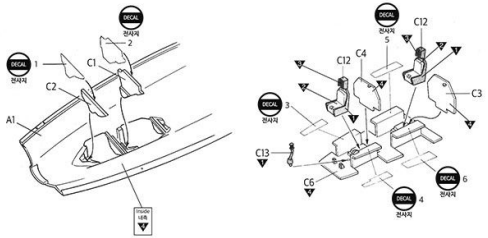





## ② CEMENT 접착제 사용

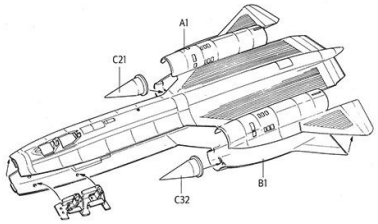




## ③ CEMENT 접착제 사용

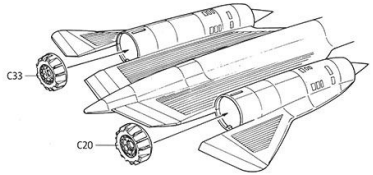


## ④ CEMENT 접착제 사용

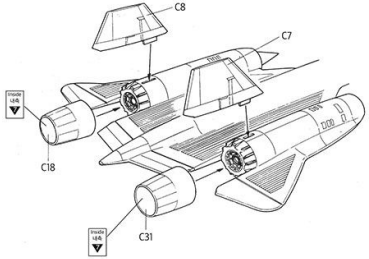




## ⑤ CEMENT 접착제 사용

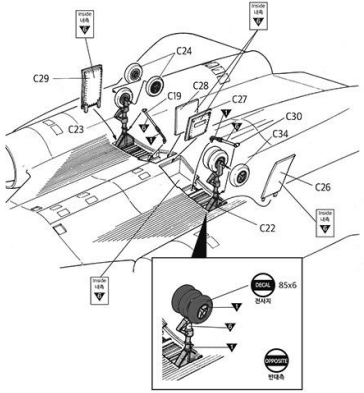


## ⑥ CEMENT 접착제 사용

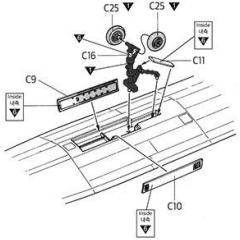




## ⑦ CEMENT 접착제 사용

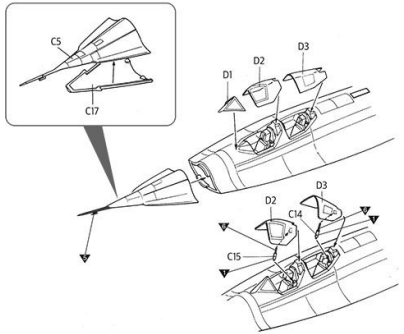


## painting & decal placement/ 색칠 및 전사지붙이기

COMMON DATA
공통 데이터

Z 8, 9 and 'Buzz numbers' are not applied to ❶ ~ ❽.
Z 8, 9번 및 기체 측면의 'BUZZ NUMBERS'는 ❶ ~ ❽ 에 적용되지 않습니다.

Body color
기체 색상

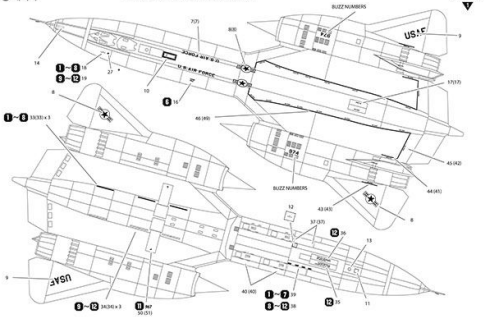


△CROSSDELTA

Paint entire aircraft GLOSS BLACK, apply decal and finish with dull coat for best result.
유광검은색으로 칠한 후에 전사지를 붙이고, 무광 유광제로 마감을 해주면 좋습니다.

## painting & decal placement/ 색칠 및 전사지붙이기

**1** 61-7974, Det. 1, 9th SRW, Kadena AB, Okinawa, Japan. In 1968, 3 SR-71s are deployed to Kadena to fly over the hottest airspace in Asia, and 974 was one of them. 'Ichi ban' (Number one) was added to 'habu' snake, showing 974 was the best SR-71. Habu snakes were applied as mission mark too.
일본 오키나와 카데나 기지에 제9전략정찰비행단 제1분견대 소속으로 1968년 새로 첫 SR-71 3기 가운데 1기인 61-7974. 아시아의 여러 중요지점에 대한 정찰을 행했으며, 이 가운데 이 974번기가 최고의 성능을 발휘하여 오키나와 토종 독사인 "하부" 가 숫자 1을 단은 "이치반" (최고, 제일) 마킹을 그려넣었다. 해 임무의 성공시 "하부" 마킹이 캑크트 윗쪽에 그려졌다.

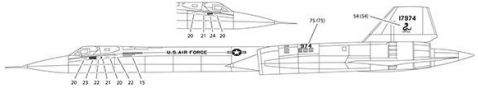


**2** 61-7967, Same unit, late 70s. 967 had painted a lightning bolt over "1" in Kadena.
같은 소속의 61-7967. 70년대 말경 카데나에 전개하던 당시 노란 번개와 "1" 을 수직미익에 그려넣었다.

BUZZ NUMBERS (76) ON ENGINE NACELLE
엔진나셀 상면에 기체번호마킹 (76)

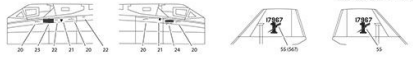


**3** 61-7978, Same unit. 978 was one of first batch to Kadena, and the famous logo with the name of 'Rapid Rabbit' are sported until her loss in 1972. Her right vertical tail wing, however, is re-used to 61-7975's left, markings still on.
같은 소속의 61-7978. 카데나에 최초로 전개한 3기 가운데 하나로, 978번기에 고유명칭인 "Rapid Rabbit" 이 유명한 로고 밑에 그려지게 되었다 이 기체는 1972년 사고로 폐기되었지만, 우측 수직미익이 마킹이 그려진 채로 61-9795의 좌측 수직미익으로 재사용된 바 있다.

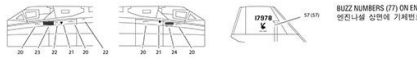


BUZZ NUMBERS (77) ON ENGINE NACELLE
엔진나셀 상면에 기체번호마킹 (77)

**4** 61-7955, Air Force Logistics Command, Palmdale, used as test aircraft for any new systems and equipment from 1965 to 1985.
A 'Skunkworks' logo is painted to honor its developers.
팜데일시아주 공군장비 유지관리 사령부 연구소에서 새로운 장비를 시험하기 위해 1965년부터 20년간 여러 부가장비 및 시스템의 시험 및 평가에만 사용된 기체로, 개발부서인 "스컹크웍스" 의 로고를 부착하였다.

BUZZ NUMBERS (78) ON ENGINE NACELLE
엔진나셀 상면에 기체번호마킹 (78)

**5** 61-7976, Det. 4, 9th SRW, RAF Mildenhall, 1977. The unit shield was painted to many aircrafts, including 976 and 979.
영국 밀덴홀에 배치된 제4분견대 소속의 61-7976. 1977년 이후에도 979번기 등이 제9전술비행단의 마크를 그려넣고 있다.

BUZZ NUMBERS (79)
ON ENGINE NACELLE
엔진나셀 상면에
기체번호마킹 (79)

CROSSDELTA



## painting & decal placement/ 색칠 및 전사지붙이기

**6** 61-7967, Det. 1, 9th SRW, Osan AB, Korea. In Dec, 1968. 967 paid an unscheduled visit to Osan AB, Korea due to some problem.
During her stay, crew from Det. 2 (now 5th RS) flying (even until today) U-2 planes from Osan, marked her to be No. 10 with their 'Black cat' logo and the cheapest aircraft ever - 69 cents. (Marking No. 16 on fuselage, port and Buzz no. #76)
1968년 12월, 카데나기지의 제1분견대 소속의 967번기가 기체이상으로 오산기지에 착륙하였을 당시, 오산기지에 전개되어 오늘날까지도 U-2 정찰기를 운용하는 당시 제2분견대 (현 제5전술정찰비행대) 인원이 No.10인 기체를 자신들의 무대이크를 응용하여 No.10(꼴록) 로 만들어 버린 데 더해 69센트짜리 매물이라는 낙서를 해 놓았다. (동체 상면 16번 데칼 및 기체번호마킹 #76))

**7** With a few exception, such tail markings were temporary and many SR-71s flew their missions only with their tail numbers on.
몇몇의 예외를 제외하면 미익의 마킹은 일시적인 것이었으며, 많은 SR-71이 기체번호만 그려진 상태로 비행했다.

Buzz no.s for 961~964 are provided. (80~83)
961~964번기용 기체번호 마킹: 80~83

**8** 61-7962, 9th SRW, Beale AFB, mid 80s.
제9전략정찰비행단의 본거지인 빌 기지에서 80년대 중반에 촬영된 61-7962.

No buzz numbers since early 80s.
엔진 상면의 기체번호마킹은
80년대 초반에 폐지됨.

**9** 61-7962, Det 1, 9th SRW. With the retirement of SR-71, 962 was the last SR-71 to leave Kadena in 1990 with det.1's markings on.
1990년 SR-71의 퇴역에따라 마지막으로 카데나를 떠난 기체인 61-7962번기는 제1분견대의 마크를 그려넣고 있었다.

**10** 9th SRW, Beale AB. Once retired in 1990, 3 SR-71 are ordered to return to duty in 1995 and 971 was the first of them.
퇴역했던 SR-71 가운데 3기를 현역으로 복귀하도록 하는 명령에 따라 1995년 61-7971 등이 다시 비행가능하게 되었다.

It is said that the tail code "BB" stands for:
"Beale's Bandits"
"Black Birds"
"Beale's Blackbird"

**11** Same unit. Though they became mission ready after 2 years of reactivation sequence, they came to retire - again, in 1998.
약 2년에에 걸쳐 임무수행에 필요한 준비를 마쳤으나 결국 1998년 다시 퇴역하게 되는 61-7967및 61-7971.

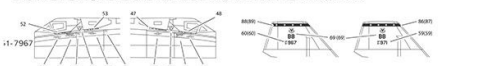


**12** After its (first) retirement, 61-7972 flew to Smithsonian Museum, marking unbeatable recodes for manned aircraft.
She now is displayed there - will this Jet fire again?
1990년의 퇴역결정 이후 61-7972는 유인항공기로서 전무후무한 속도기록을 세웠으며, 마지막으로 스미소니언 박물관으로 향했다.

CROSSDELTA



## parts location diagram/ 부품도

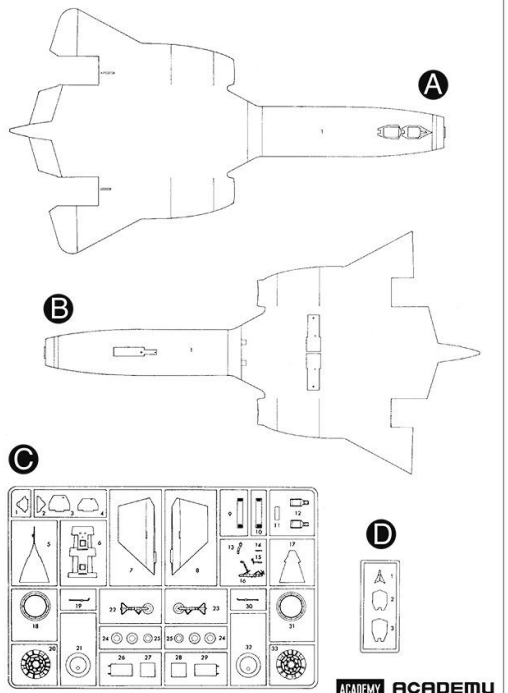


ACADEMY HOBBY MODEL KITS
ACADEMY
ACADEMY PLASTIC MODEL CO., LTD.
A/S 고객센터 대표 번호: 1588-2406

Copyright 2021 Academy Plastic Model Co.,Ltd.

* You can download the latest version of an instruction manual for this model by visiting www.academyhobby.com, clicking the link for 'INSTRUCTION & DOWNLOAD' and entering the item number.
본 제품의 조립 중 궁금한 점은 www.academy.co.kr 접속 후 메뉴 '게시판' ---> '프라모델' 로 이동하여 해당 제품명을 입력하면 최신의 설명서를 확인 할 수 있습니다.

Warning in Assembly of Model Kits
**조립전의 주의사항**

Take care not to injure yourself while using the modeling tools to cut or trim parts.
**공구를 이용하여 부품을 다듬고 자를 경우 손을 다치지 않도록 주의를 가울여 주십시오**

# CAUTION!
# -주의-

**<Read this before you begin>**
- Study the instructions before assembling.
- Check the fit of each piece before cementing into place.
- Never use cement or paint near open flame.
- Do not use too much cement to join parts.
- Open a window or make area well ventilated when cement or paint is in use.
- Tear up and throw away the empty plastic bags to avoid danger of suffocation for little children.

**<조립하기 전에>**
- 부품을 조립하기 전에 설명서를 잘 읽어본 후 조립한다.
- 접착하기 전에 부품을 맞추어 확인한 후 조립한다.
- 부품을 가볼 때에는 접착시 사용되는 제품이 묻어있다.
- 접착제를 사용할 곳에 사용하지 않는 순에 주의하고 내부 접착 바른지 않도록 한다.
- 에나멜 페인트나 접착제를 사용할 때에는 창문을 열어 환기를 시키고 화기를 멀리한다.
- 사용 후 남은 부품은 어린이의 손에 닿지 않도록 잘 처리한다.

| | | | | | | | | | | | | |
|---|---|---|---|---|---|---|---|---|---|---|---|---|
| | | GSI CREOS | | LIFE COLOR | HUMBROL | | TESTOR/MODEL MASTER | | Revell | | Valleyo | | |
| | | Mr.COLOR | | | ENAMEL | ACRYL | ENAMEL | ACRYL | ENAMEL | ACRYL | MODEL COLOR | MODEL AIR | |
| 1 | FLAT BLACK | <H12> | 33 | LC02 | 33 | 33 | 1749 | 4768 | 32108 | 36108 | 950 | 57 | 무광 검정색 |
| 2 | KHAKI | <H81> | 55 | UA019 | 168 | 168 | 1704 | 4711 | 32189 | 36189 | 879 | 23 | 카키색 |
| 3 | RED FS11136 | <H327> | 327 | LC56 | 19 | 19 | 1590 | | 32131 | 36131 | 908 | 84 | 빨강색 |
| 4 | GRAY FS36231 | <H317> | 317 | UA033 | 140 | | 1740 | 4755 | | 36179 | 991 | | 그레이 |
| 5 | STEEL | <H18> | 28 | LC76 | 53 | 53 | 1795 | 4681 | 32191 | 36191 | 863 | 72 | 스틸 |
| 6 | SILVER | <H8> | 8 | LC74 | 11 | 11 | 2914 | 4678 | 32190 | 36190 | 997 | 63 | 은색 |
| 7 | BURNT IRON | <H76> | 61 | | | | | | | | | | 번트 아이언 |

CEMENT 접착제 | CEMENT 접착제 금지 | X2 수한공 조립 | DECAL 전사지 | BALLAST 무게추 | PE 에칭 | FILL 채움
CUT 절각낼 | OPTION 선택 | OPPOSITE 반대측 | HOLE 뚫어줌 | CAUTION 주의 | INSTANT CEMENT 순간 접착제 | VER.1 버전