BNF™
Bind-N-Fly.® Ready to fly. redefined.

UMX™ RADIAN®

Instruction Manual
Bedienungsanleitung
Manuel d'utilisation
Manuale di Istruzioni

AS3X®

E-flite®
ADVANCING ELECTRIC FLIGHT

AVVISO

Istruzioni, garanzie e tutti gli altri documenti accessori sono soggetti a modifiche a totale discrezione di Horizon Hobby, Inc. Per avere la documentazione aggiornata sul prodotto, visitare il sito Web www.horizonhobby.com e fare clic sulla scheda "support" per questo prodotto.

Significato di termini specialistici:

I seguenti termini vengono utilizzati in tutta la documentazione relativa al prodotto per indicare il livello di eventuali danni collegati al suo utilizzo:

AVVISO: procedure che, se non debitamente seguite, espongono a rischio di danni ai beni e a una possibilità minima o nulla di lesioni.

ATTENZIONE: procedure che, se non debitamente seguite, espongono a rischio di danni fisici a oggetti E gravi lesioni a persone.

AVVERTENZA: procedure, che in caso di mancata osservanza, possono provocare danni materiali, danni collaterali e lesioni gravi o portare con forte probabilità a lesioni superficiali.

⚠ **AVVERTENZA:** Leggere TUTTO il manuale di istruzioni e prendere familiarità con le caratteristiche del prodotto, prima di farlo funzionare. Un utilizzo scorretto del prodotto può causare danni al prodotto stesso, alle persone o alle cose, causando gravi lesioni.

Questo è un prodotto sofisticato per hobby. Esso deve essere manipolato con cautela, con giudizio e richiede qualche conoscenza di base di meccanica. L'utilizzo improprio o irresponsabile del modello potrebbe causare lesioni, danni al prodotto stesso o nei confronti di terzi. Questo prodotto non è concepito per essere usato dai bambini senza la diretta supervisione di un adulto. Non usare componenti non compatibili o alterare il prodotto in nessuna maniera al di fuori delle istruzioni fornite da Horizon Hobby Inc. Questo manuale contiene istruzioni relative a sicurezza, utilizzo e manutenzione del prodotto. È fondamentale leggere e seguire tutte le istruzioni e le avvertenze nel manuale prima di montare, mettere a punto o usare il prodotto, al fine di usarlo correttamente e di evitare danni o lesioni gravi.

Almeno 14 anni. Non è un giocattolo.

Ulteriori precauzioni per la sicurezza e avvertenze

L'utente di questo prodotto è l'unico responsabile del corretto utilizzo del medesimo in maniera che non sia pericoloso, sia nei propri riguardi che nei confronti di terzi e non danneggi il prodotto stesso o l'altrui proprietà.

- Mantenere sempre la distanza di sicurezza in tutte le direzioni attorno al modellino per evitare collisioni o danni. Questo modello funziona con comandi radio soggetti all'interferenza di altri dispositivi non controllabili dall'utilizzatore. Si possono verificare interferenze e perdite momentanee di controllo.
- Utilizzare sempre il modello in spazi liberi da auto, traffico e persone.
- Seguire scrupolosamente i consigli e le avvertenze sia per il modello che per tutti gli accessori (caricabatteria, pacchi batteria ricaricabili, ecc.).
- Tenere le sostanze chimiche, i piccoli oggetti o gli apparati sotto tensione elettrica fuori dalla portata dei bambini.
- Evitare il contatto con l'acqua di tutti i dispositivi che non sono stati appositamente progettati per funzionare in acqua. L'umidità danneggia i componenti elettronici.
- Non mettere in bocca le parti del modello poiché potrebbe essere pericoloso e perfino mortale.
- Non far funzionare il modello se le batterie della trasmittente sono poco cariche.
- Tenere sempre il velivolo in vista e sotto controllo.
- Usare sempre batterie completamente cariche.
- Tenere sempre il trasmettitore acceso quando il velivolo viene alimentato.
- Rimuovere sempre le batterie prima dello smontaggio.
- Tenere sempre libere le parti mobili.
- Tenere sempre i componenti asciutti.
- Lasciar sempre raffreddare i componenti dopo l'uso prima di toccarli.
- Rimuovere sempre le batterie dopo l'uso.
- Accertarsi sempre che il failsafe sia impostato correttamente prima del volo.
- Non utilizzare mai velivoli con cablaggio danneggiato.
- Non toccare mai i componenti in movimento.

Contenuto della scatola	
Installato	**Incluso**
8.5mm motore con spazzole	
DSM2/DSMX AS3X ricevitore/ESC	
2 x (SPMSA2030L) sulla scheda	
Necessario per completare: DSM2/DSMX	

Riduttori di corsa	
Max	**Min**
100 %	70%

Impostazione timer	
Primo volo 8 Min.	10 Min.

Per registrare il prodotto visita il sito www.e-fliterc.com

Caratteristiche

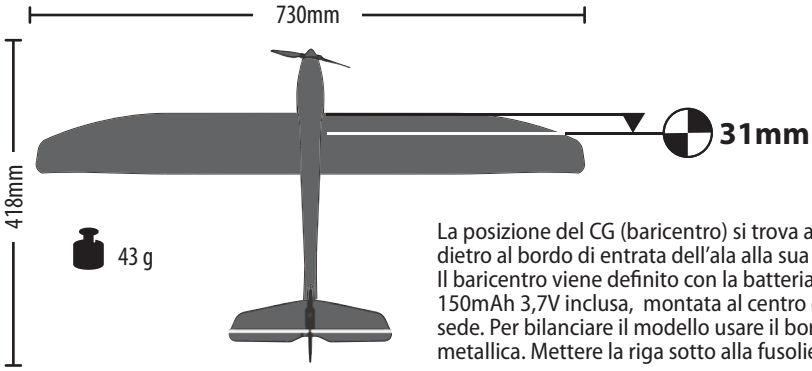

La posizione del CG (baricentro) si trova a 31mm dietro al bordo di entrata dell'ala alla sua radice. Il baricentro viene definito con la batteria LiPo 1S 150mAh 3,7V inclusa, montata al centro della sua sede. Per bilanciare il modello usare il bordo di una riga metallica. Mettere la riga sotto alla fusoliera.

Preparazione al primo volo

✓	
	1. Leggere questo manuale completamente.
	2. Controllare il contenuto dopo averlo tolto dalla sua scatola.
	3. Caricare la batteria di volo.
	4. Montare completamente il modello.
	5. Installare la batteria di volo sull'aereo, dopo averla caricata bene.
	6. Connettere (bind) l'aereo al trasmettitore.

✓	
	7. Verificare che i comandi si muovano liberamente.
	8. Eseguire con il trasmettitore una prova per verificare la direzione dei comandi.
	9. Regolare i comandi di volo e il trasmettitore.
	10. Cercare una zona aperta e sicura.
	11. Pianificare il volo in base alle condizioni del campo.

Avvertenze per la carica delle batterie

Il caricabatterie (EFLC1008) fornito insieme con questo aereo, è stato progettato per caricare le batterie Li-Po in piena sicurezza.

⚠ **ATTENZIONE:** tutte le istruzioni e gli avvertimenti relativi devono essere seguiti esattamente. Un uso scorretto delle batterie Li-Po può causare incendi, lesioni e danni.

- Maneggiando, caricando o usando l'inclusa batteria Li-Po, vi assumete tutti i rischi associati a questo tipo di batteria.
- Se in qualsiasi momento le batterie dovessero gonfiarsi, bisogna smettere subito di adoperarle sia in carica che in uso. In caso contrario si potrebbero incendiare.
- Per avere i migliori risultati conservare sempre le batterie in un posto secco e a temperatura ambiente.
- La temperatura per conservare temporaneamente le batterie o per trasportarle deve essere compresa tra 5 e 49° C. Evitare di lasciarle in un'auto parcheggiata al sole o direttamente sotto il sole; si potrebbero incendiare.
- Caricare sempre le batterie lontano da materiali infiammabili.
- Controllare sempre le batterie prima di caricarle per evitare di caricare batterie esaurite o danneggiate.
- Scollegare sempre le batterie quando hanno terminato la carica e lasciare che il caricabatterie si raffreddi tra una carica e l'altra.
- Durante la carica controllare attentamente la temperatura delle batterie.
- USARE SOLO UN CARICABATTERIE SPECIFICO PER LE BATTERIE Li-Po. In caso contrario le batterie si potrebbero incendiare o scoppiare causando ferite o danni.
- Non scaricare le celle Li-Po al di sotto dei 3 V sotto carico.
- Non coprire con fascette o altro le targhette delle batterie indicanti le loro caratteristiche.
- Non abbandonare le batterie durante la carica.
- Non caricare le batterie oltre i livelli raccomandati.
- Non caricare batterie danneggiate.
- Non provare a smontare o modificare il caricabatterie.
- Non lasciare che i bambini provvedano alla carica delle batterie.
- Non caricare le batterie con temperature estremamente calde o fredde (si raccomanda tra 5 e 49° C) oppure direttamente sotto i raggi del sole.

Caricare la batteria

Far riferimento alle avvertenze per la carica. Si consiglia di caricare la batteria mentre si controlla l'aereo. Per le seguenti operazioni con l'aereo è necessario avere la batteria carica.

Processo di carica della batteria

AVVISO: caricare solo batterie fredde e non danneggiate. Controllare la batteria per accertarsi che non sia gonfia, piegata, rotta o forata.

1. Inserire il caricatore nella presa USB.
2. Collegare correttamente la batteria al caricatore. Il terminale della batteria è fatto per essere inserito nella fessura in un modo solo (normalmente con l'etichetta della batteria rivolta verso l'esterno) per evitare un'inversione di polarità. Verificare comunque l'allineamento e la polarità.
3. Quando la carica è terminata, bisogna staccare subito la batteria dal caricatore.

⚠ **ATTENZIONE:** usare sempre caricatori specifici per la batteria LiPo inclusa. In caso contrario si potrebbe causare un incendio con danni e lesioni.

⚠ **ATTENZIONE:** non superare mai la corrente di carica consigliata.

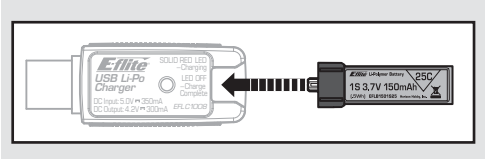

Indicazioni del LED

Per caricare una batteria completamente scarica (non sovra scaricata) da 150mAh, ci vogliono circa 30-40 minuti.

⚠ **ATTENZIONE:** quando la carica è completa, staccare subito la batteria. Non lasciare mai una batteria collegata al caricatore.

IN CARICA **(rosso fisso)** ..... ●

CARICA MAX **(spento)** ..... ○

Installazione dell'ala

1. Inserire l'ala nella sua fessura sulla fusoliera finché i fori non sono allineati con quelli per le viti nella parte inferiore.
2. Fissare l'ala con le 2 viti.
3. Tagliare il nastro (**A**) in 3 pezzi e metterli intorno alle viti nel porta batteria, come si vede nell'illustrazione.

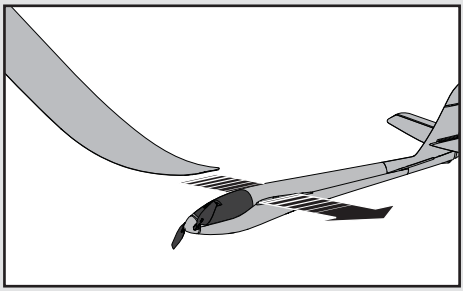

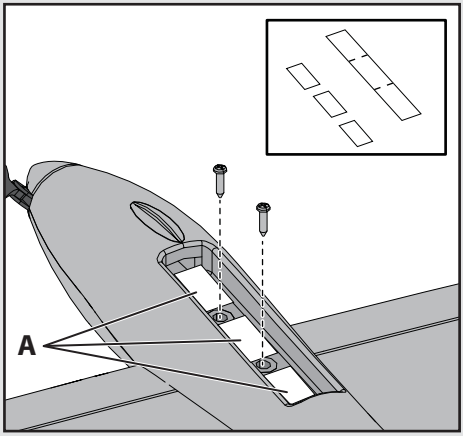

Binding del trasmettitore e del ricevitore

✓	Procedura di binding
	1. Per il binding con il ricevitore, consultare le istruzioni specifiche del trasmettitore.
	2. Assicurarsi che la batteria di volo sia scollegata dall'aeromodello.
	3. Accendere il trasmettitore.
	4. Collegare la batteria di volo all'aeromodello. Il LED del ricevitore inizia a lampeggiare (di norma dopo 5 secondi).
	5. Assicurarsi che i comandi del trasmettitore siano in posizione neutra e che il motore sia posizionato in basso.
	6. Per la connessione mettere il trasmettitore in modalità "bind".
	7. Dopo 5-10 secondi il LED di stato del ricevitore emette una luce fissa, per indicare che il binding tra il ricevitore e il trasmettitore è stato completato. Se la luce del LED non rimane fissa, consultare la Guida alla risoluzione dei problemi, disponibile nella parte finale del manuale.
Per i voli successivi, bisogna accendere il trasmettitore almeno 5 secondi prima di collegare le batterie dell'aereo.	

Per un elenco completo dei trasmettitori compatibili DSM2/DSMX, visitare il sito www.bindnfly.com.

⚠ **ATTENZIONE:** quando si utilizza un trasmettitore Futaba con un modulo Spektrum DSM, è necessario invertire il canale del gas ed effettuare nuovamente il Binding. Consultare il manuale del vostro modulo Spektrum per settare nuovamente il Bind ed il FailSafe. Consultate il manuale della vostra trasmittente per effettuare l'inversione del canale del gas.

Installare la batteria di bordo e armare il regolatore (ESC)

Dopo aver fatto la connessione descritta precedentemente, si deve armare anche il regolatore (ESC) e nei successivi collegamenti della batteria di bordo bisogna seguire la procedura spiegata di qui di seguito.

AS3X

Il sistema AS3X non si attiva finché lo stick o il trim del motore non vengono incrementati per la prima volta dopo l'accensione del radiocomando. Una volta attivo, le superfici di controllo dell'aereo si potrebbero muovere rapidamente e rumorosamente. Questo è normale. Il sistema AS3X rimane attivo finché la batteria non viene scollegata.

È normale che i servi lineari emettano dei rumori. Il rumore non indica difetti del servo.

⚠ **ATTENZIONE:** tenere sempre le mani lontano dall'elica. Quando azionato, il motore farà girare l'elica in risposta a tutti i movimenti dell'acceleratore.

⚠ **ATTENZIONE:** quando non si usa l'aereo, scollegare sempre la batteria Li-Po dall'impianto ricevente, per evitare la sua sovrascarica. Se queste batterie venissero scaricate al di sotto della loro tensione minima, si potrebbero danneggiare perdendo la capacità e rischiando di provocare un incendio quando si tentasse di caricarle.

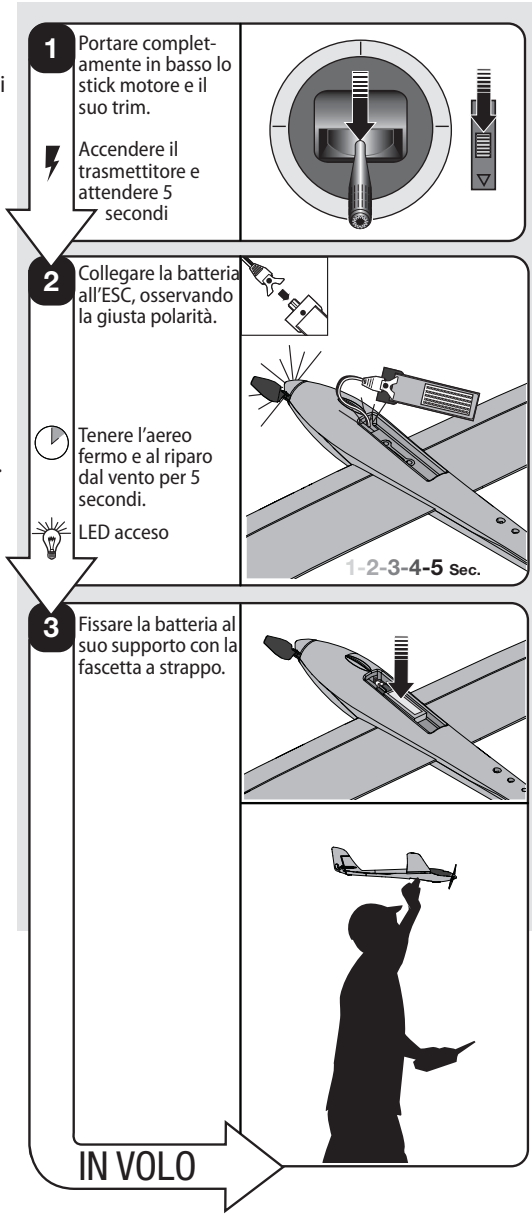

Test direzionale dei comandi

Eseguire il binding tra l'aeromodello e il trasmettitore prima di procedere con questi test. Azionare i comandi del trasmettitore per assicurarsi che le superfici di controllo dell'aeromodello rispondano correttamente. **Sempre mantenere il motore a un regime basso durante i test.**

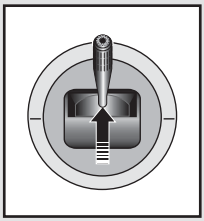

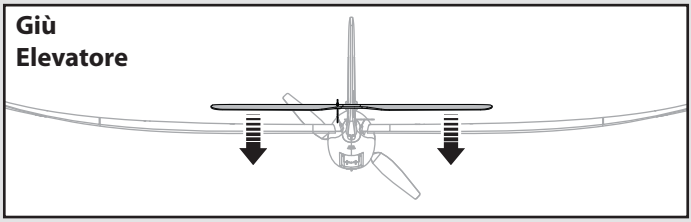

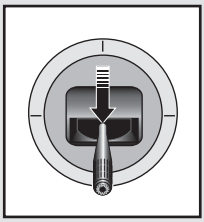

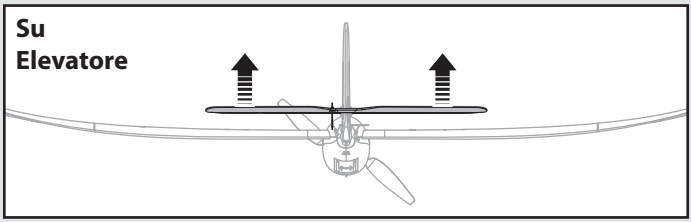

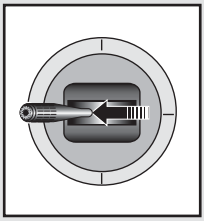

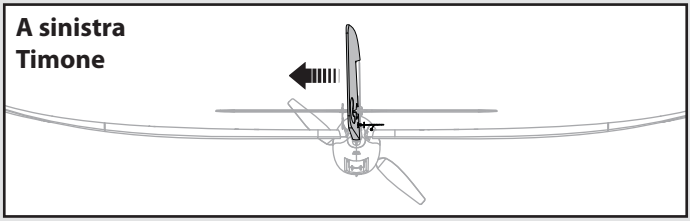

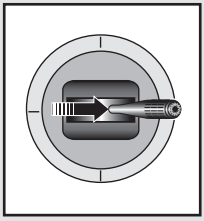

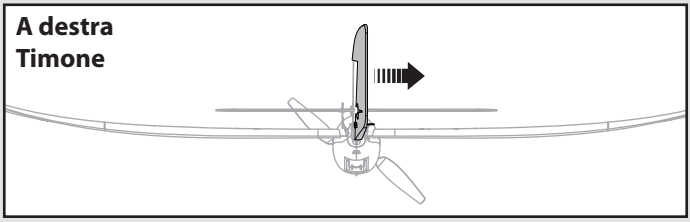

Test di controllo

Prima del primo volo o in caso di incidente, accertarsi che le superfici di controllo del volo siano centrate. Assicurarsi che le superfici di controllo siano in posizione neutra mentre i comandi e i trim del trasmettitore vengono centrati. Se possibile, il sub-trim del trasmettitore dovrebbe essere impostato a zero. Se le superfici di controllo non sono centrate, regolare i leveraggi meccanicamente.

Per le migliori prestazioni con AS3X è importante non utilizzare un trim eccessivo.

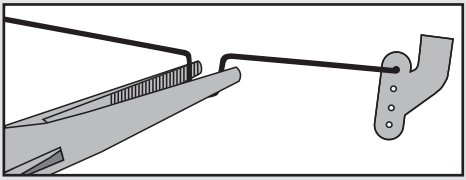

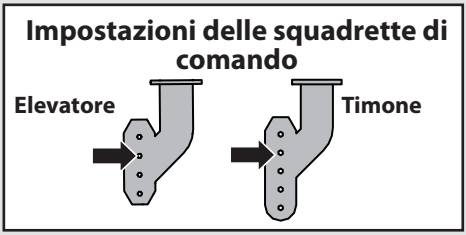

Consigli per il volo e riparazioni

Prima di scegliere il luogo dove volare conviene consultare le ordinanze e le leggi locali.

Si raccomanda di volare con lo Radian all'esterno solo con vento leggero o assente, o all'interno di una palestra piuttosto grande. Bisogna comunque evitare di volare vicino a case, alberi, fili dell'alta tensione o stabilimenti. Bisogna anche evitare i posti frequentati da molta gente, come parchi affollati, campi scuola o campi da calcio. Consultare sempre le ordinanze locali prima di scegliere un posto per far volare l'aereo.

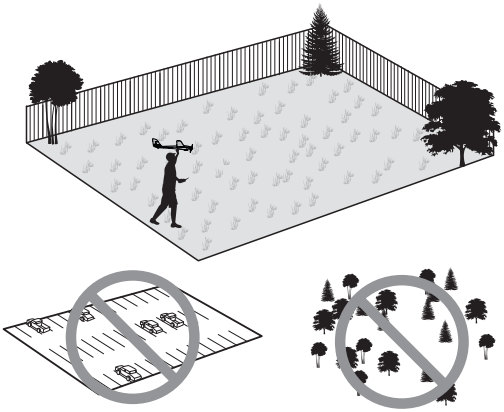

Lancio a mano

Se si lancia l'aereo da soli, bisogna tenerlo in una mano con il trasmettitore nell'altra.

Dare circa 1/2 - 3/4 di motore. Tenere l'aereo nella sua parte inferiore e lanciarlo contro vento, con un leggero angolo verso l'alto di circa 5 - 10 gradi sopra l'orizzonte. Salire in quota per controllare il trimmaggio. Fatto questo, si può iniziare ad esplorare l'inviluppo di volo dell'aereo.

Veleggiare

Questo aereo può salire sfruttando le termiche o altre correnti ascensionali per prolungare il volo senza motore. Ci sono molti modi per rimanere in quota con un aliante, sia usando le correnti di un pendio o quelle termiche. Una termica è semplicemente una colonna di aria calda che sale. Mentre l'aereo è in volo, si può verificare la risposta alle termiche. Se ogni tanto l'aereo rolla da solo, è probabile che si stia volando lungo il bordo di una termica, che spinge solo l'estremità di un'ala piuttosto che tutto l'aereo. Per entrare nella termica basta virare verso di essa e restare in virata per non uscire. Rallentare la velocità di avanzamento portando tritando l'elevatore verso l'alto in modo che l'aereo voli ad una velocità appena superiore a quella di stallo (minima velocità di discesa). Eseguire delle virate piatte per cercare l'area in cui si ha la salita migliore (il cuore della termica). Quando lo si trova, stringere le virate per restare in questa posizione. Qualche volta le termiche si spostano sotto vento. È meglio cercarle andando contro vento, così si ha la possibilità di seguirle sotto vento. Con la pratica, si vedrà che non è difficile individuare e anticipare i movimenti delle termiche. Però le termiche non si possono vedere, si potrà invece vedere polvere, insetti o uccelli spinti verso l'alto da esse. Si può sentire il movimento d'aria di una termica, così il movimento in una posizione solitamente calma può indicare l'esistenza di una termica vicina. Un cambiamento del vento (con una brezza leggera), può indicare il flusso d'aria di una termica.

Atterraggio

Atterrare sempre contro vento. A causa dell'alta efficienza dell'aliante, per l'atterraggio è necessario avere un'area piuttosto ampia. Quando si è nel tratto sotto vento bisogna ricordarsi che l'aliante plana molto meglio degli altri aerei. Sarà necessario impostare l'atterraggio stando più bassi e con un angolo di discesa più piatto di quanto si è soliti fare. Quando si è in avvicinamento per l'atterraggio, bisogna fare in modo che l'aereo scenda lentamente e non acceleri. Mantenendo angolo di discesa e velocità, quando l'aereo si avvicina a circa 15cm dal suolo, portare leggermente l'elevatore verso l'alto. Prima che l'aereo tocchi terra, ridurre sempre completamente il motore per evitare danni a elica, motore, ESC o ad altri componenti.

⚠ **ATTENZIONE:** non prendere l'aereo al volo con le mani perché ci si potrebbe ferire e danneggiare l'aereo.

Se non si riduce completamente il motore nel caso di incidente, si potrebbe danneggiare l'ESC e il ricevitore, e sarà quindi necessario cambiarlo.

AVVISO: le rotture causate da incidente non sono coperte da garanzia.

AVVISO: se l'elica tocca a terra, bisogna ridurre completamente il motore.

Continua Consigli per il volo

Taglio di bassa tensione (LVC)

Quando una batteria Li-Po viene scaricata al di sotto di 3 V per cella, non manterrà la carica. L'ESC protegge la batteria di volo da uno scaricamento eccessivo con il taglio a bassa tensione (LVC). Prima che la carica della batteria scenda troppo, la funzione di taglio a bassa tensione (LVC) toglie l'alimentazione al motore. Il motore viene alimentato ad intermittenza, indicando che parte dell'energia della batteria è riservata per il controllo di volo e la sicurezza dell'atterraggio.

Quando l'alimentazione del motore pulsa, far atterrare l'aereo immediatamente e ricaricare la batteria di volo.

Dopo l'uso scollegare e rimuovere dal velivolo la batteria Li-Po per evitare lo scaricamento passivo. Prima di conservarla, caricare totalmente la batteria Li-Po. Durante la conservazione, assicurarsi che la carica della batteria non scenda sotto 3 V per cella.

La funzione LVC non previene la sovrascarica delle batterie quando sono immagazzinate.

AVVISO: l'attivazione ripetuta della funzione LVC danneggerà le batterie.

AVVISO: quando si termina di volare, non lasciare l'aereo al sole. Non ritirare l'aereo dentro un'auto chiusa al sole, l'alta temperatura potrebbe danneggiare il materiale espanso di cui è fatto.

Riparazioni

Per le riparazioni di questo aereo bisogna usare solo colla cianoacrilica (CA) compatibile con i materiali espansi o del nastro adesivo. Altri tipi di colle danneggiano irrimediabilmente i materiali con cui è fatto. Quando non è possibile riparare bisogna sostituire il pezzo danneggiato. Lo si può ordinare servendosi del codice indicato nell'elenco che si trova nelle ultime pagine di questo manuale.

AVVISO: l'uso di acceleranti per le colle ciano (CA) compatibili con i materiali espansi, potrebbe danneggiare la vernice di questo aereo. Non toccare il modello finché l'accelerante non è completamente asciutto.

Elenco di controllo dopo il volo

✓	
	1. Scollegare la batteria di volo dal controllo elettronico di velocità (ESC) (operazione obbligatoria per la sicurezza e la durata della batteria).
	2. Accendi il trasmettitore.
	3. Rimuovere la batteria di volo dall'aereo
	4. Ricaricate completamente la batteria di volo.

✓	
	5. Conservare la batteria di volo separatamente dal velivolo e monitorare la carica della batteria.
	6. Prendere nota delle condizioni di volo e dei risultati del piano di volo, quando si pianificano i voli futuri.

Manutenzione del motore

⚠ **ATTENZIONE:** non lavorare attorno all'elica se la batteria di bordo è collegata al regolatore (ESC); ci si potrebbe ferire.

TIP: staccando il nastro o gli adesivi è possibile danneggiare la verniciatura.

AVVISO: non togliere il riduttore dall'aereo perché lo si potrebbe danneggiare.

- Tenere l'albero dell'elica con una pinza appropriata per rimuovere l'elica e il relativo dado.

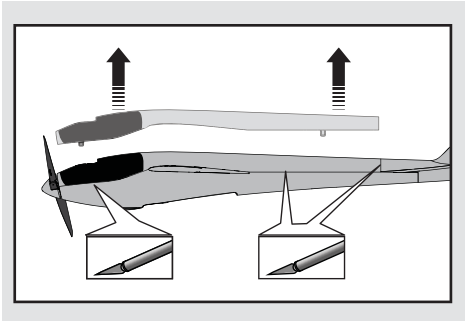

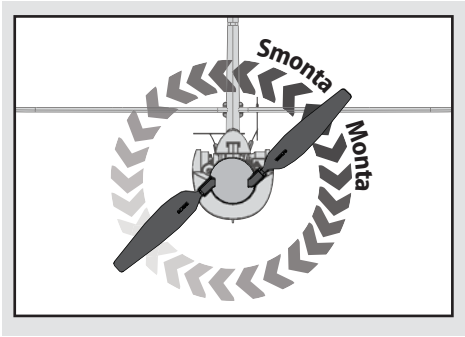

Montaggio

Rimontare il tutto seguendo le istruzioni precedenti in senso inverso.

- Allineare correttamente l'ingranaggio posto sull'albero dell'elica al pignone posto sul motore.
- Collegare il motore al ricevitore/ESC in modo che il motore faccia girare l'elica in senso antiorario (guardando il modello di fronte).
- Verificare che i numeri indicanti la misura dell'elica (130x70) non siano rivolti verso il motore (vedi figura).
- Rimontare la fusoliera usando nastro adesivo trasparente.

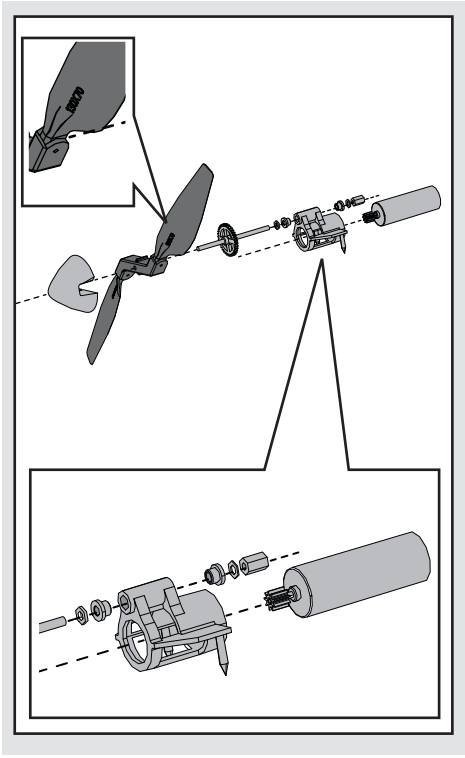

Guida alla soluzione dei problemi

AS3X

Problema	Possibile causa	Soluzione
Quando i comandi sono al centro le superfici di controllo non lo sono	È possibile che le superfici di controllo non siano state centrate meccanicamente in fabbrica	Centrare meccanicamente i comandi piegando le U sulle barrette di comando
	L'aereo e stato mosso dopo aver collegato la batteria e prima che i sensori si siano inizializzati	Scollegare e ricollegare la batteria mantenendo l'aereo fermo per almeno 5 secondi
Il modello vola in modo diverso da un volo all'altro	I trim sono stati spostati troppo rispetto alla posizione neutra	Riportare i trim al centro e regolare meccanicamente il centraggio dei comandi
I controlli oscillano in volo (il modello cambia assetto rapidamente)	L'elica è sbilanciata, causando eccessive vibrazioni	Rimuovere l'elica e bilanciarla, oppure sostituirla se è danneggiata
	La vite dell'elica è troppo allentata	Stringere la vite dell'elica

Problema	Possibile causa	Soluzione
L'aereo non risponde al comando motore, ma gli altri comandi rispondono	Lo stick motore e/o il suo trim non sono posizionati in basso	Resettare i comandi con stick e trim motore completamente in basso
	Il canale del motore è invertito	Invertire il canale del motore
	Il motore è scollegato dal ricevitore	Verificare all'interno della fusoliera che il motore sia collegato al ricevitore
Rumore e vibrazioni eccessive dell'elica	Elica, ogiva, albero dell'elica o motore danneggiati	Sostituire le parti danneggiate
	La vite dell'elica è troppo allentata	Stringere la vite dell'elica
Durata del volo ridotta o aereo sottopotenziato	Batteria di bordo quasi scarica	Ricaricare la batteria di bordo
	L'elica è montata a rovescio	Montare l'elica con la superficie con i numeri rivolta in avanti
	Batteria di bordo danneggiata	Sostituire la batteria di bordo e seguire le istruzioni
	Ambiente di volo troppo freddo	Verificare che la batteria sia tiepida prima del volo
	La capacità della batteria è troppo bassa per le condizioni di volo	Sostituire la batteria con una più grande

Guida alla risoluzione dei problemi (continua)

Problema	Possibile causa	Soluzione
Il LED sul ricevitore lampeggia ma l'aereo non si connette (durante il "binding") al trasmettitore	Il trasmettitore è troppo vicino all'aereo durante la procedura	Spegnere il trasmettitore e allontanarlo maggiormente dall'aereo e poi rifare la procedura
	Il pulsante o l'interruttore appositi non sono stati trattenuti in posizione abbastanza a lungo durante la procedura	Spegnere il trasmettitore e rifare la procedura trattenendo più a lungo il pulsante o l'interruttore appositi
Il LED sul ricevitore lampeggia velocemente ma l'aereo non risponde (dopo il "binding") ai comandi del trasmettitore	Non sono passati 5 secondi dal momento che si è acceso l'aereo a quando si è collegata la batteria del ricevitore	Lasciando il trasmettitore acceso, spegnere e riaccendere il ricevitore e poi rifare la procedura di connessione
	L'aereo è connesso con una memoria diversa (solo radio ModelMatch)	Scegliere la memoria giusta sul trasmettitore e rifare la procedura
	Le batterie dell'aereo e del trasmettitore sono quasi scariche	Sostituire o ricaricare le batterie
Le superfici di controllo non si muovono	Superfici di comando, squadrette, comandi o servi danneggiati	Riparare o sostituire le parti danneggiate
	Fili danneggiati o connessioni allentate	Controllare i fili e le connessioni facendo poi le debite riparazioni
	La batteria di bordo è scarica	Ricaricare completamente la batteria di bordo
	Le barrette dei comandi non si muovono liberamente	Verificare che i comandi si muovano liberamente
Controlli invertiti	Le impostazioni sul trasmettitore sono invertite	Eseguire il controllo sulla direzione dei comandi e sistemare adeguatamente il trasmettitore
Il motore perde potenza	Motore o componenti del gruppo propulsivo danneggiati	Verificare ed eventualmente riparare o sostituire gli elementi danneggiati
	Dado sull'albero dell'elica troppo serrato	Allentare il dado sull'albero dell'elica finché l'albero gira liberamente
Il motore pulsa e perde potenza	La tensione della batteria è scesa sotto il suo valore minimo e quindi si è attivata la funzione LVC sul regolatore	Ricaricare o sostituire la batteria
Il servo si blocca o emette un ronzio a fine corsa	Il valore della corsa è oltre il 100% e il servo è sovraccarico	Riportare la corsa al di sotto del 100% portando anche il sub-trim a zero e centrando meccanicamente i comandi

Durata della Garanzia

Periodo di garanzia

Garanzia esclusiva - Horizon Hobby, Inc., (Horizon) garantisce che i prodotti acquistati (il "Prodotto") sono privi di difetti relativi ai materiali e di eventuali errori di montaggio. Il periodo di garanzia è conforme alle disposizioni legali del paese nel quale il prodotto è stato acquistato. Tale periodo di garanzia ammonta a 6 mesi e si estende ad altri 18 mesi dopo tale termine.

Limiti della garanzia

(a) La garanzia è limitata all'acquirente originale (Acquirente) e non è cedibile a terzi. L'acquirente ha il diritto a far riparare o a far sostituire la merce durante il periodo di questa garanzia. La garanzia copre solo quei prodotti acquistati presso un rivenditore autorizzato Horizon. Altre transazioni di terze parti non sono coperte da questa garanzia. La prova di acquisto è necessaria per far valere il diritto di garanzia. Inoltre, Horizon si riserva il diritto di cambiare o modificare i termini di questa garanzia senza alcun preavviso e di escludere tutte le altre garanzie già esistenti.

(b) Horizon non si assume alcuna garanzia per la disponibilità del prodotto, per l'adeguatezza o l'idoneità del prodotto a particolari previsti dall'utente. Èsola responsabilità dell'acquirente il fatto di verificare se il prodotto è adatto agli scopi da lui previsti.

(c) Richiesta dell'acquirente – spetta soltanto a Horizon, a propria discrezione riparare o sostituire qualsiasi prodotto considerato difettoso e che rientra nei termini di garanzia. Queste sono le uniche rivalse a cui l'acquirente si può appellare, se un prodotto è difettoso.

Horizon si riserva il diritto di controllare qualsiasi componente utilizzato che viene coinvolto nella rivalsa di garanzia. Le decisioni relative alla sostituzione o alla riparazione avvengono solo in base alla discrezione di Horizon. Questa garanzia non copre dei danni superficiali o danni per cause di forza maggiore, uso errato del prodotto, negligenza, uso ai fini commerciali, o una qualsiasi modifica a qualsiasi parte del prodotto.

Questa garanzia non copre danni dovuti ad una installazione errata, ad un funzionamento errato, ad una manutenzione o un tentativo di riparazione non idonei a cura di soggetti diversi da Horizon. La restituzione del prodotto a cura dell'acquirente, o da un suo rappresentante, deve essere approvata per iscritto dalla Horizon.

Limiti di danno

Horizon non si riterrà responsabile per danni speciali, diretti, indiretti o consequenziali; perdita di profitto o di produzione; perdita commerciale connessa al prodotto, indipendentemente dal fatto che la richiesta si basa su un contratto o sulla garanzia. Inoltre la responsabilità di Horizon non supera mai in nessun caso il prezzo di acquisto del prodotto per il quale si chiede la responsabilità. Horizon non ha alcun controllo sul montaggio, sull'utilizzo o sulla manutenzione del prodotto o di combinazioni di vari prodotti. Quindi Horizon non accetta nessuna responsabilità per danni o lesioni derivanti da tali circostanze. Con l'utilizzo e il montaggio del prodotto l'utente acconsente a tutte le condizioni, limitazioni e riserve di garanzia citate in questa sede.

Qualora l'utente non fosse pronto ad assumersi tale responsabilità associata all'uso del prodotto, si suggerisce di restituire il prodotto intatto, mai usato e immediatamente presso il venditore.

Indicazioni di sicurezza

Questo è un prodotto sofisticato di hobbistica e non è un giocattolo. Esso deve essere manipolato con cautela, con giudizio e richiede delle conoscenze basilari di meccanica e delle facoltà mentali di base. Se il prodotto non verrà manipolato in maniera sicura e responsabile potrebbero risultare delle lesioni, dei gravi danni a persone, al prodotto o all'ambiente circostante. Questo prodotto non è concepito per essere usato dai bambini senza una diretta supervisione di un adulto. Il manuale del prodotto contiene le istruzioni di sicurezza, di funzionamento e di manutenzione del prodotto stesso. È fondamentale leggere e seguire tutte le istruzioni e le avvertenze nel manuale prima di mettere in funzione il prodotto. Solo così si eviterà un utilizzo errato e di preverranno incidenti, lesioni o danni.

Domande, assistenza e riparazioni

Il vostro negozio locale e/o luogo di acquisto non possono fornire garanzie di assistenza o riparazione senza previo colloquio con Horizon. Questo vale anche per le riparazioni in garanzia. Quindi in tale casi bisogna interpellare un rivenditore, che si metterà in contatto subito con Horizon per prendere una decisione che vi possa aiutare nel più breve tempo possibile.

Manutenzione e riparazione

Se il prodotto deve essere ispezionato o riparato, si prega di rivolgersi ad un rivenditore specializzato o direttamente ad Horizon. Il prodotto deve essere Imballato con cura. Bisogna far notare che i box originali solitamente non sono adatti per effettuare una spedizione senza subire alcun danno. Bisogna effettuare una spedizione via corriere che fornisce una tracciabilità e un'assicurazione, in quanto Horizon non si assume alcuna responsabilità in relazione alla spedizione del prodotto. Inserire il prodotto in una busta assieme ad una descrizione dettagliata degli errori e ad una lista di tutti i singoli componenti spediti. Inoltre abbiamo bisogno di un indirizzo completo, di un numnero di telefono per chiedere ulteriori domande e di un indirizzo e-mail.

Garanzia a riparazione

Le richieste in garanzia verranno elaborate solo se è presente una prova d'acquisto in originale proveniente da un rivenditore specializzato autorizzato, nella quale è ben visibile la data di acquisto. Se la garanzia viene confermata, allora il prodotto verrà riparato o sostituito. Questa decisione spetta esclusivamente a Horizon Hobby.

Riparazioni a pagamento

Se bisogna effettuare una riparazione a pagamento, effettueremo un preventivo che verrà inoltrato al vostro rivenditore. La riparazione verrà effettuata dopo l'autorizzazione da parte del vostro rivenditore. La somma per la riparazione dovrà essere pagata al vostro rivenditore. Le riparazioni a pagamento avranno un costo minimo di 30 minuti di lavoro e in fattura includeranno le spese di restituzione. Qualsiasi riparazione non pagata e non richiesta entro 90 giorni verrà considerata abbandonata e verrà gestita di conseguenza.

Attenzione: le riparazioni a pagamento sono disponibili solo sull'elettronica e sui motori. Le riparazioni a livello meccanico, soprattutto per gli elicotteri e le vetture RC sono molto costose e devono essere effettuate autonomamente dall'acquirente.

Informazioni per i contatti

Stato in cui il prodotto è stato acquistato	Horizon Hobby	Indirizzo	Telefono/Indirizzo e-mail
Germania	Horizon Technischer Service	Christian-Junge-Straße 1 25335 Elmshorn, Germany	+49 (0) 4121 2655 100 service@horizonhobby.de

Informazioni sulla conformità per l'Unione Europea

Dichiarazione di conformità

(in conformità con ISO/IEC 17050-1)
No. HH2014010402

Prodotto(i): EFL UMX Radian BNF
Numero(i) articolo: EFLU2980
Classe dei dispositivi: 1

Gli oggetti presentati nella dichiarazione sopra citata sono conformi ai requisiti delle specifiche elencate qui di seguito, seguendo le disposizioni della direttiva europea R&TTE 1999/5/EC, CEM Directive 2004/108/EC e LVD Directive 2006/95/EC

EN 301 489-1 V1.9.2: 2012
EN 301 489-17 V2.1.1: 2009

EN60950-1:2006+A11:2009+A1:2010+A12: 2011

EN55022:2010 + AC:2011
EN55024: 2010

CE

Firmato per conto di:
Horizon Hobby, Inc.
Champaign, IL USA
4 gennaio 2014

Steven A. Hall
Executive Vice President and Chief Operating Officer International Operations and Risk Management
Horizon Hobby, Inc.

Istruzioni per lo smaltimento di WEEE da parte di utenti dell'Unione Europea

Non smaltire questo prodotto assieme ai rifiuti domestici. È responsabilità dell'utente lo smaltimento di tali rifiuti, che devono essere portati in un centro di raccolta predisposto per il riciclaggio di rifiuti elettrici e apparecchiature elettroniche. La raccolta differenziata e il riciclaggio di tali rifiuti provenienti da apparecchiature nel momento dello smaltimento aiuteranno a preservare le risorse naturali e garantiranno un riciclaggio adatto a proteggere il benessere dell'uomo e dell'ambiente. Per maggiori informazioni sui punti di smaltimento dei dispositivi si prega di rivolgersi all'ufficio competente locale, al servizio di smaltimento rifiuti o al negozio presso il quale è stato acquistato il prodotto.

Replacement Parts • Ersatzteile • Pièces de rechange • Pezzi di ricambio

Part # • Nummer Numéro • Codice	Description	Beschreibung	Description	Descrizione
EFLU2903	Spinner Set (3): Ultra Micro Radian	Ultra Micro Radian: Spinner Set	Jeu de cônes (3) : Ultra Micro Radian	Set ogiva (3): Ultra Micro Radian
EFLU2901	Decal Sheet: Ultra Micro Radian	E-flite Ultra Micro Radian: Dekorbogen	Planche de décalcomanies : Ultra Micro Radian	Foglio con decalcomanie: Ultra Micro Radian
EFLU2902	Folding Propeller: Ultra Micro Radian	E-flite Ultra Micro Radian Klapp-Propeller	Hélice repliable : Ultra Micro Radian	Elica ripiegabile: Ultra Micro Radian
EFLU2920	Main Wing: Ultra Micro Radian	Ultra Micro Radian: Tragfläche	Aile : Ultra Micro Radian	Ala Principale: Ultra Micro Radian
EFLU2925	Tail Set: Ultra Micro Radian	E-flite Ultra Micro Radian: Leitwerk	Empennages : Ultra Micro Radian	Set coda: Ultra Micro Radian
EFLU2967	Fuselage: Ultra Micro Radian	E-flite Ultra Micro Radian: Rumpf	Fuselage : Ultra Micro Radian	Fusoliera: Ultra Micro Radian
EFLU2922	Pushrod Set: Ultra Micro Radian	Ultra Micro Radian: Schubstangensatz	Jeu tringleries : Ultra Micro Radian	Set asta di spinta: Ultra Micro Radian
EFLB1501S25	1S 3.7V 25C 150mAh Li-Po Battery	1S-3,7V-25C 150mAh-Li-Po-Akku	Batterie Li-Po 150 mAh 25C 3,7V 1S	Batteria Li-Po 1S da 3,7V, 25C 150 mAh
SPMAR5430L	5-CH Replacement AS3X Receiver: UM Radian	E-flite UM Radian 5 Kanal Ersatz AS3X Empfänger	Récepteur 5 voies de remplacement avec technologie AS3X : UM Radian	Ricevente a 5-CH con Sistema AS3X: UM Radian
EFLU2916	Motor: Ultra Micro Radian	E-flite Motor : Micro Radian	Moteur : Ultra Micro Radian	Motore Ultra Micro Radian
EFLU2927	Gearbox: Ultra Micro Radian	E-flite Getriebe : Ultra Micro Radian	Réducteur : Ultra Micro Radian	Riduttore: Ultra Micro Radian
EFL9054	Prop Shaft with gear (2) : Sukhoi Su-26m, Micro P-51	E-flite Ultra Micro 4-Site Luftschrauben-welle mit Getriebe	Arbre d'hélice avec réducteur (2) : Sukhoi Su-26m, Micro P-51	Albero dell'elica con ingranaggio (2): Sukhoi Su-26m, Micro P-51

Optional Parts and Accessories • Optionale Bauteile und Zubehör • Pièces et accessoires optionnels • Componenti e accessori opzionali

Part # | Nummer Numéro | Codice	Description	Beschreibung	Description	Descrizione
EFLC1000	AC/DC 3.7V Li-Po Charger	AC/DC-3,7V-Li-Po-Ladegerät	Chargeur Li-Po CA/DC 3,7V	Caricabatterie Li-Po CA/CC da 3,7V
EFLC1004	Celectra 4-Port 1S 3.7V 0.3 A DC Li-Po Charger	E-flite 4 Port Lade-gerät 1S 3,7V 0,3A	Chargeur Li-Po CC 0,3 A 3,7V 1S 4 ports Celectra	Caricabatterie Li-Po 1S da 3,7V 0,3 A CC, a 4 porte, Celectra
EFLB1501S45	150mAh 1S 3.7V 45C Li-Po Battery	1S 3.7V 150mAh 45C Li-Po Akku	Batterie Li-Po 3.7V 1S 150mA 45C	1S 3.7V 150mAh 45C Li-Po Batteria
EFLC1005/ AU/EU/UK	AC to 6V DC 1.5 amp Power Supply (Based upon your sales Region)	E-flite Netzteil für 4 Port Ladegerät	Alimentation CA vers 6 V CC, 1,5 A (En fonction de votre région)	Alimentatore da CA a 6 V CC, 1,5 Amp (in base al Paese di vendita)
	DX4e DSMX 4-channel Transmitter	Spektrum DX4e DSMX 4 Kanalsender ohne Empfänger	Emetteur DX4e DSMX 4 voies	DX4e DSMX Trasmettitore 4 canali
	DX5e DSMX 5-channel Transmitter	Spektrum DX5e DSMX 5 Kanalsender ohne Empfänger	Emetteur DX5e DSMX 5 voies	DX5e DSMX Trasmettitore 5 canali
	DX6i DSMX 6-Chan-nel Transmitter	DX6i DSMX 6-Kanal Sender	Emetteur DX6i DSMX 6 voies	DX6i DSMX Trasmettitore 6 canali
	DX7s DSMX 7-Chan-nel Transmitter	Spektrum DX7s 7 Kanal Sender	Emetteur DX7s DSMX 7 voies	DX7s DSMX Trasmettitore 7 canali
	DX8 DSMX Transmitter	Spektrum DX8 nur Sender	Emetteur DX8 DSMX 8 voies	DX8 DSMX Solo trasmettitore

Parts Contact Information • Kontaktinformationen für Ersatzteile • Coordonnées (pièces) • Recapiti dei distributori

Country of Purchase	Horizon Hobby	Address	Phone Number/ Email Address
United States	Sales	4105 Fieldstone Rd Champaign, Illinois, 61822 USA	800-338-4639 sales@horizonhobby.com
United Kingdom	Horizon Hobby Limited	Units 1-4 Ployters Rd Staple Tye Harlow, Essex CM18 7NS, United Kingdom	+44 (0) 1279 641 097 sales@horizonhobby.co.uk
Germany	Horizon Hobby GmbH	Christian-Junge-Straße 1 25337 Elmshorn, Germany	+49 (0) 4121 2655 100 service@horizonhobby.de
France	Horizon Hobby SAS	11 Rue Georges Charpak 77127 Lieusaint, France	+33 (0) 1 60 18 34 90 infofrance@horizonhobby.com
China	Horizon Hobby – China	Room 506, No. 97 Changshou Rd. Shanghai, China, 200060	+86 (021) 5180 9868 info@horizonhobby.com.cn

© 2013 Horizon Hobby, Inc.

E-flite, Radian, AS3X, Blade, Celectra, UMX, DSM, DSM2, DSMX, ModelMatch, Bind-N-Fly, the Bind-N-Fly logo and the Horizon Hobby logo are trademarks or registered trademarks of Horizon Hobby, Inc.

The Spektrum trademark is used with permission of Bachmann Industries, Inc.

Futaba is a registered trademark of Futaba Denshi Kogyo Kabushiki Kaisha Corporation of Japan.

All other trademarks, service marks and logos are property of their respective owners.

US D578, 146. US 7,898,130. PRC ZL 200720069025.2. PRC ZL 2007001249. Patents pending.

www.e-fliterc.com

ADVANCING ELECTRIC FLIGHT

EFLU2980 Created 12/13 40111